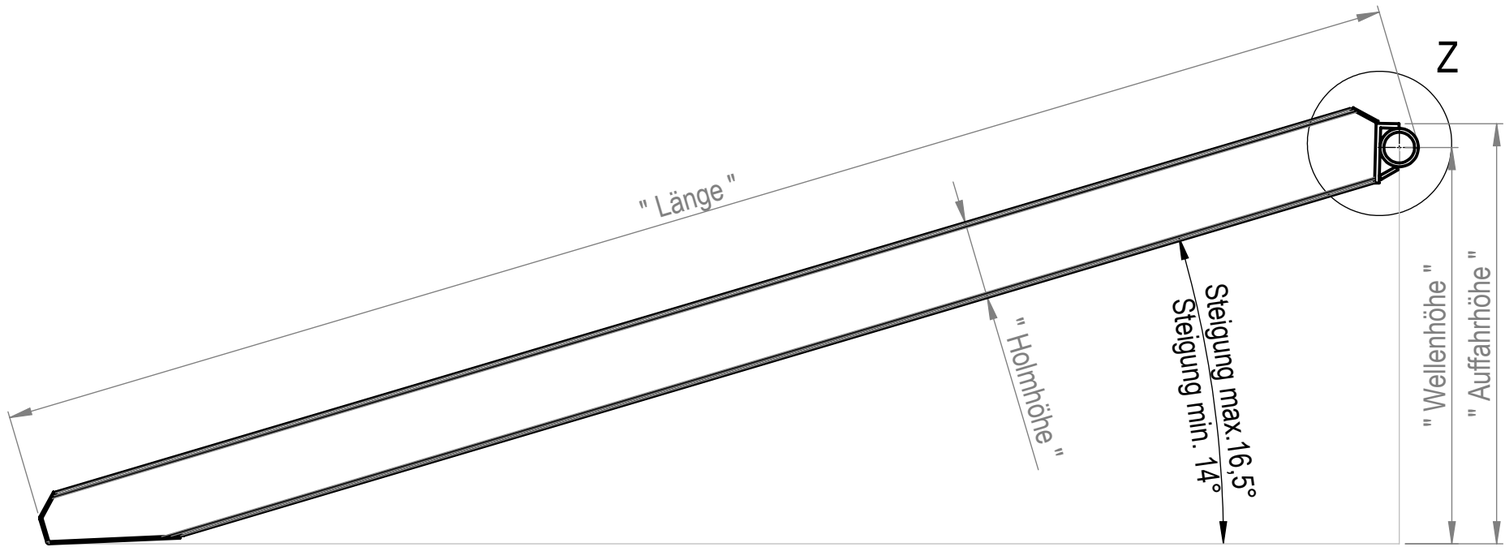

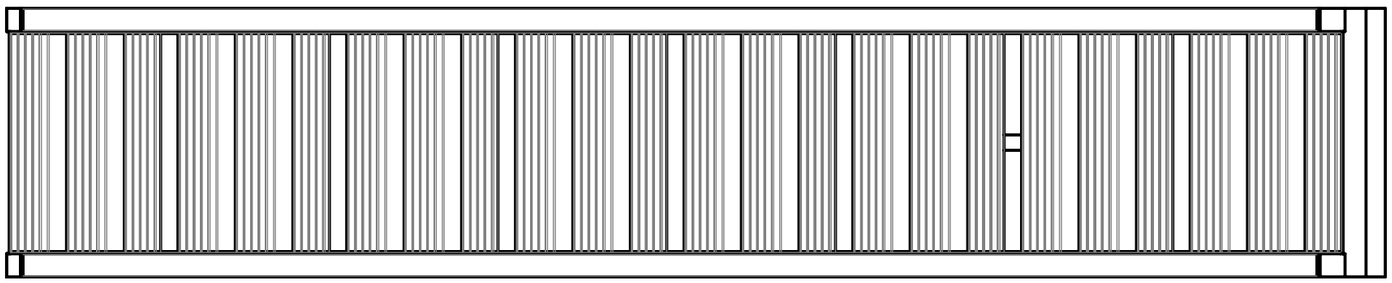

Z 1 : 4

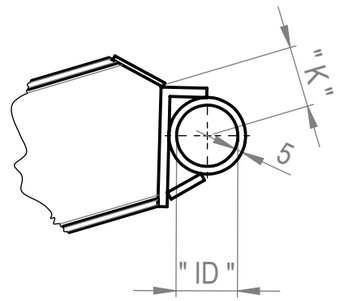

Profilansicht
M 1 : 5

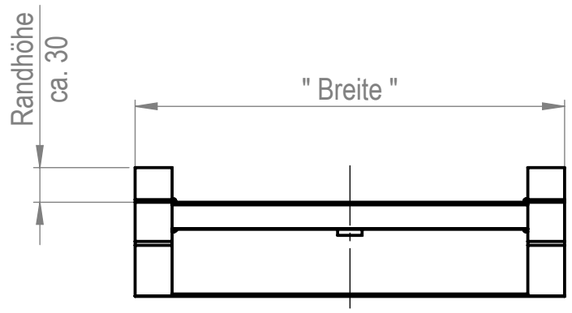

Artikel	Holm-höhe	Länge	Breite	Fahrfl.-breite	Auffahrhöhe		* max. Tragkraft in kg	ID (Innen- Ø)	K
					min.	max.			
B 20 / 23	102	1860-1880	350	350	450	540	2600	40/ 50	40/ 46
B 26 / 18	102	2550-2570	350	350	620	730	1900	40/ 50	40/ 46
B 20 / 33	102	1860-1880	350	350	450	540	4000	40/ 50	40/ 46
B 26 / 28	102	2550-2570	350	350	620	730	3000	40/ 50	40/ 46
B 31 / 22	102	3010-3030	350	350	730	860	2200	40/ 50	40/ 46
B 36 / 17	102	3470-3490	350	350	840	990	1800	40/ 50	40/ 46
B 40 / 13	102	3930-3950	350	350	950	1120	1500	40/ 50	40/ 46
B 26 / 44	130	2570-2590	380	380	610	720	5200	40/ 50/ 60	40/ 46/ 52
B 31 / 37	130	3030-3050	380	380	720	850	3800	40/ 50/ 60	40/ 46/ 52
B 36 / 30	130	3490-3510	380	380	830	980	3100	40/ 50/ 60	40/ 46/ 52
B 40 / 25	130	3950-3970	380	380	950	1120	2500	40/ 50/ 60	40/ 46/ 52

(1)

*Die Tragkraftangaben gelten pro Paar und beziehen sich auf ein zweiachsiges Fahrzeug mit einem Achsabstand von 1500 mm und einer gleichmässigen Lastverteilung (50% zu 50%).

Der richtige Einsatz

Verladeschienen mittig, langsam und ruckfrei befahren.
Vor dem Einsatz müssen die Verladeschienen gegen Abrutsch gesichert werden.
Eine Steigung von mehr als 30% (16,5°) darf bei Verladeschienen nicht überschritten werden nach DGUV Regel 108-006 (alt BGR233).

Keine beschädigten Verladeschienen verwenden.
Verladeschienen nicht überlasten.

(1) Holm ist leichte Ausführung für beide Schienentypen

22-080 = Index A

1:8		Datum	Name
	Erstellt	11.04.22	CHA
	Freigegeben		

MAUDERER®
Mauderer Alutechnik GmbH
Goßholzer Straße 44 D-88161 Lindenberg

Benennung
Verladeschiene mit Rand, Typ B
Rohrauflager

Zeichnungsnr.:	Index	Blatt / Blätter
1-651666_Rohr_PDB	A	1/1

Weitergabe sowie Vervielfaeltigung, Verbreitung und/oder Bearbeitung dieses Dokumentes, Verwertung und Mitteilung seines Inhaltes sind verboten, soweit nicht ausdruecklich gestattet. Zuwiderhandlungen verpflichten zu Schadensersatz. Alle Rechte fuer den Fall der Patenterteilung, Gebrauchsmuster- und Geschmacksmustereintragung vorbehalten.